図番

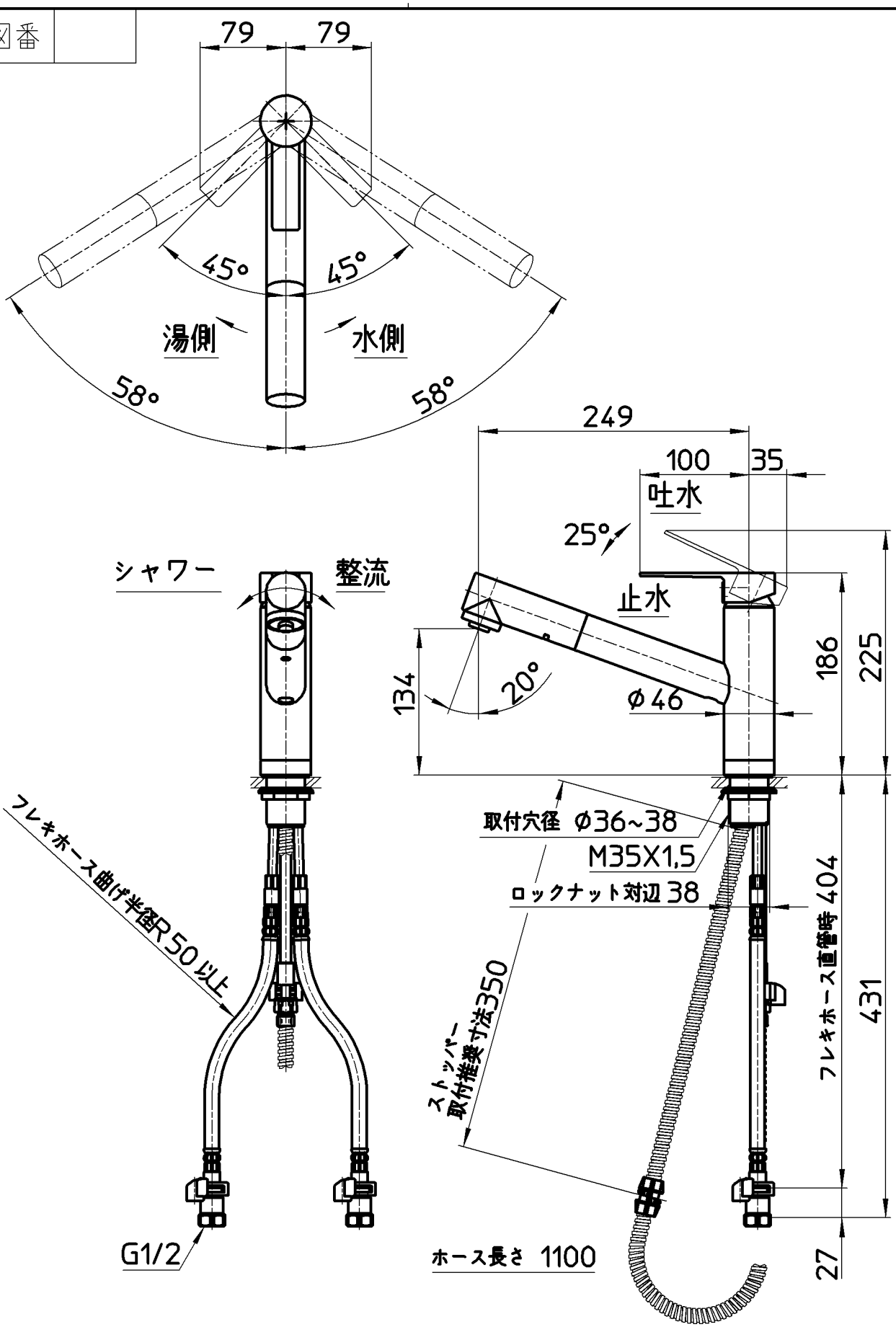

備考	JIS 吐水口は回転式(116°)						
品名	シングルワンホール スプレー混合栓	尺度	承認	検図	製図	設計	第三角法
品番	K87501JV-13	1：5	中島 17・1・16	木村 17・1・16	松山 17・1・16	船戸 13・9・19	株式会社 三栄水栓製作所